MOTECK®
www.moteck.com

电动推杆

MK67

MK67为具备安装长度短、电机箱体小等优势的经济型医疗推杆，可选配双霍尔传感器来回馈位置讯号。是适用于居家照护和医疗床等应用电动推杆。

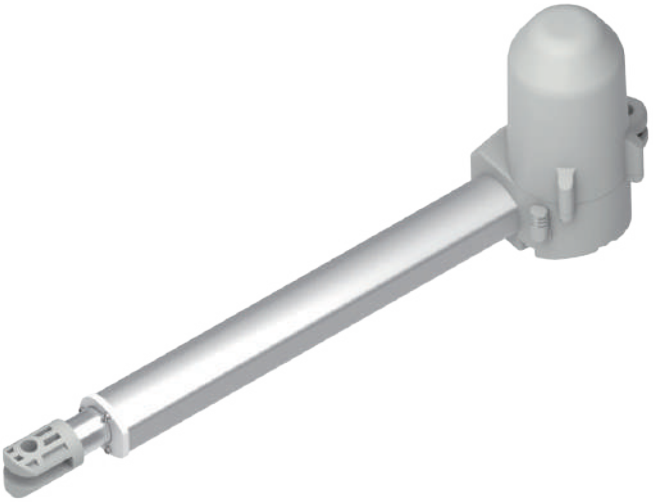

产品规格及选项

- 主要应用领域：医疗、居家照护
- 输入电压：24V DC
- 最大负载：6000N (推力) / 4000N (拉力)
- 负载速度：2.6mm/sec (平均值 @6000N 负载)
- 行程：50~300mm
- 噪音值：≦50dB
- 防护等级：IPX5
- 铝合金外管
- 壳体颜色：浅灰色RAL7035
- 工作周期：10%，且20分钟内最长可连续操作2分钟
- 工作环境温度范围：+5°C ~ +40°C
- 存储环境温度：-25°C ～ +65°C
- 通过认证：CE标章, EN 60601-1-2, BS EN 60601-1-2, IEC 60601-1-2
- 双霍尔效应传感器位置讯号回馈选项
- 只推不拉选项
- 可选后支座孔位转90°

特性表及曲线图

型号	最大负载推力(N)	最大负载拉力(N)	*刹车力(N)	**平均速度(mm/s)		**平均电流(A)	
				空载	全载	空载	全载
MK67-24-**A4**...	6000	4000	6000	4.1	2.6	0.4	3.1
MK67-24-**A6**...	4000	3000	4000	6.1	4.1	0.4	2.9
MK67-24-**A8**...	3000	3000	3000	8.0	6.0	0.4	2.6
MK67-24-**AC**...	2000	2000	2000	12.1	9.1	0.4	2.4

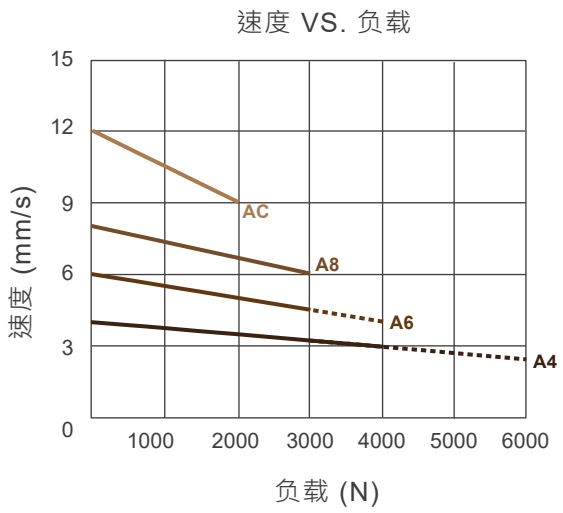

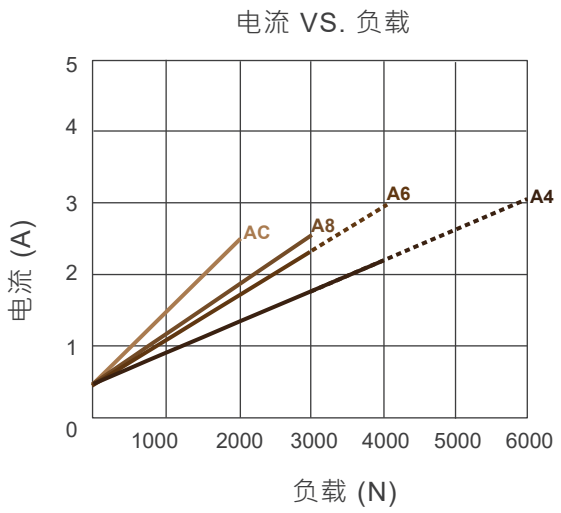

负载推力/拉力 ——　　负载推力 - - -

备注：

* 配备的机械刹车装置仅针对推力应用。

** 平均速度与平均电流是在室温且电源稳压条件量测之平均值，并非是出厂规格的上下限， 特性曲线是依平均值做成。

● **突波电流**

- 推杆开始动作时，会产生约 0.2 秒的突波电流。MK67的启动突波电流可以达到推杆负载下平均电流的 3 倍左右。
- 如果使用电路板电源，规格必须足以应对突波电流。如果使用电池作为电源，突波电流不会成为问题。
- MOTECK 控制器的设计考虑了推杆启动时的突波电流。如果使用者提供自己的控制器，则必须在规格和保护机制中考虑此功能。此外，使用者选用的连接器、开关和继电器也必须能够承受突波电流。

机构尺寸

● 缩回长度 (A)

单位：mm

前支座代号	缩回长度 (A)
1	A≥S+170mm
3, 7	A≥S+142mm

● 行程范围 (S)：50～300mm

● 伸出长度 (B)：缩回长度(A) + 行程(S)

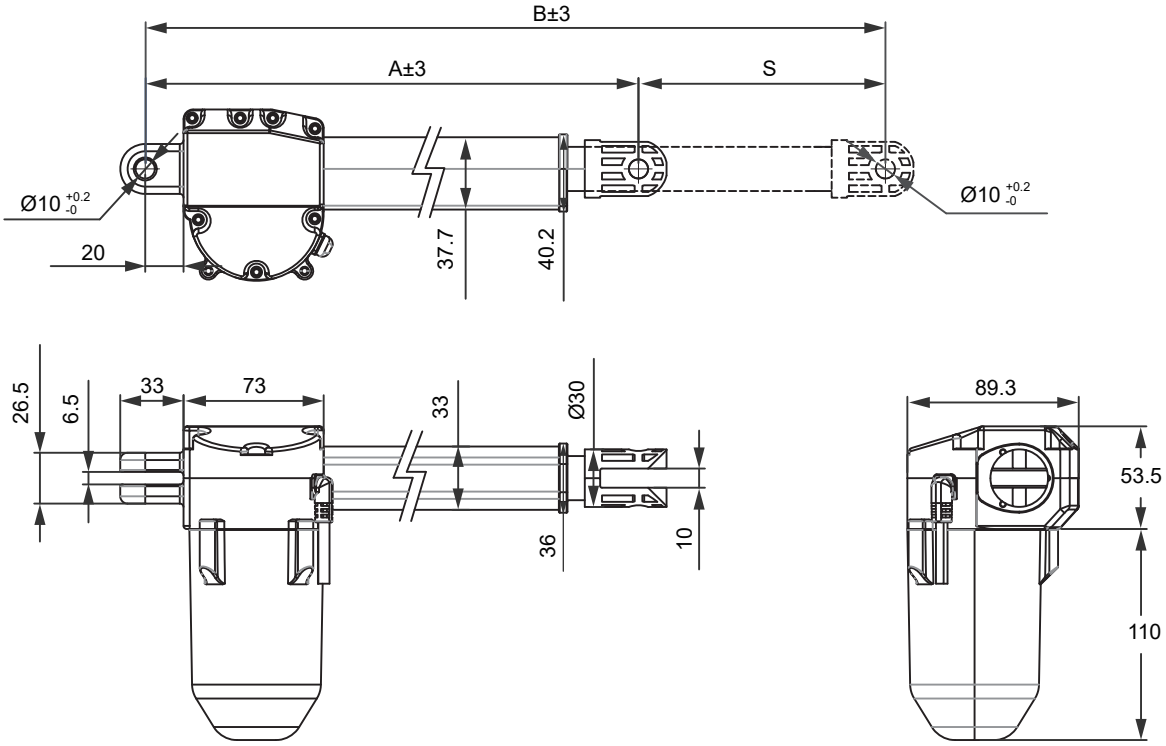

● 前支座型式

1: 塑胶座

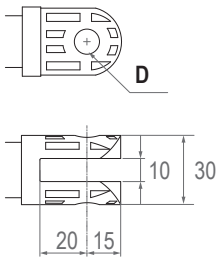

3: 内管钻孔+衬套

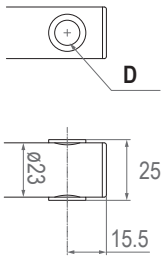

7: 塑胶轴衬

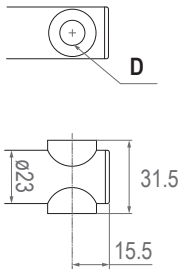

● **后支座型式**

1: 塑胶座

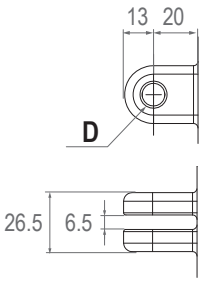

前支座代号	孔径 (D)
1	Ø8, Ø10, Ø12
3	Ø8, Ø10
7	Ø10
后支座代号	**孔径 (D)**
1	Ø10

● 后支座角度

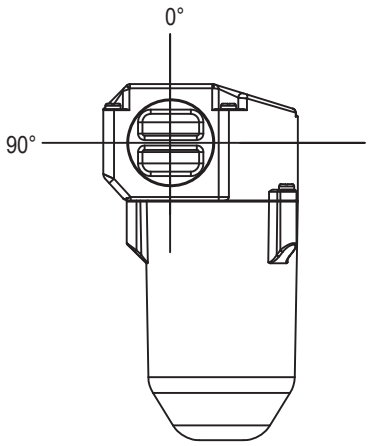

***备注：**上图范例为标准0°

相容性

产品	型号	MK67对应选用规格
控制盒	CB4P	- 无位置讯号回馈 - Moteck H-type 4-pin DIN插头
	CM45	- 无位置讯号回馈 - Moteck V-type或H-type 4-pin DIN插头
	CB5P-M, CM41-M	- 双霍尔效应传感器位置讯号回馈 - Moteck LR-type 6-pin minifit插头

马达线

- Moteck H-type, V-type或LR-type插头

  - 无位置讯号回馈

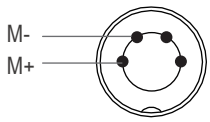

H-type或V-type 4-pin DIN插头

  - 双霍尔效应传感器位置讯号回馈

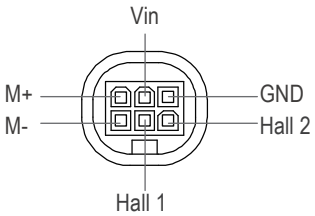

LR-type 6-pin minifit插头

H-type

V-type

LR-type

型号编码

MK67 - 24 - A4 - 220 . 270 - 1 1 0 H P 5 0

操作电压	**24**: 24V DC
电机&螺杆代码	**A4**: 2500RPM，单牙电机4mm导程 **A6**: 2500RPM，双牙电机6mm导程 **A8**: 2500RPM，双牙电机8mm导程 **AC**: 2500RPM，四牙电机12mm导程
缩回长度	**XXX** (请阅第3页)
伸出长度	**XXX** (请阅第3页)
前支座型式	**1**: 塑胶座 **3**: 内管钻孔+衬套 **7**: 塑胶轴衬
后支座型式	**1**: 塑胶座
后支座孔位	**0**: 0° (标准) **9**: 90°
位置讯号回馈	**0**: 无 **H**: 有双霍尔效应传感器位置讯号回馈
安全选项	**0**: 无 **P**: 只推不拉(PO)
防护等级	**5**: IPX5
电源线长	**0**: 直线300mm **3**: 直线1000mm **6**: 直线2000mm **A**: 卷线300mm，总长450mm

MOTECK®
www.moteck.com

使用条款
使用者负责MOTECK产品的应用。随着持续改进过程的继续，MOTECK网站上列出的产品如有更改，恕不另行通知。 MOTECK保留终止销售或删除网站上显示或列在其目录中的任何产品的权利。

©2024 Dec. MOTECK. MO-T-0352 Version: 1.3