MOTECK®
www.moteck.com

推杆
ID10P

ID10P是一款专用于高负载且需要高速度应用的推杆，强化的齿轮箱以及内部结构，让 ID10P更适合使用于严苛的工作环境。此外 ID10P亦具有 IP66、IP67、IP69K 的防护能力与通过 250小时盐雾测试等级的涂装，适合用于工业、农业和建筑领域。

产品规格及选项

- 主要应用领域：工业、农业、建筑
- 输入电压：24V DC
- 最大额定负载：12,500N (推力 / 拉力)
- 自锁力：13,600N
- 空载速度：20mm/sec (减速比 20:1 平均值)
- 丝杆型式：滚珠丝杆
- 减速比：20:1 / 30:1
- 推杆行程：102 (4”) / 203 (8”) / 305 (12”) mm
- 噪音值：≦70dB
- 防护等级：IP66 / IP67 / IP69K (静态; 非动作)
- 通过 250小时盐雾测试
- 离合器超载保护
- 行程控制：内置极限开关
- 内管材质：不锈钢
- 壳体颜色：黑色
- 工作周期：10%，且 15 分钟内最长可连续操作 1.5 分钟
- 工作环境温度：-25°C ~ + 65°C
- 储存环境温度：-25°C ~ + 65°C
- 选项：有电位器(POT)绝对位置信号回馈

特性表及曲线图

型号	减速比	最大负载推/拉力(N)	* 自鎖力(N)	平均速度(mm/s)		平均电流(A) @24V DC	
				空载	全载	空载	全載
ID10P-24-**20**B-XXX	20:1	9,000	13,600	20	15.5	1.8	11.0
ID10P-24-**30**B-XXX	30:1	12,500	13,600	14	10.5	1.5	11.5

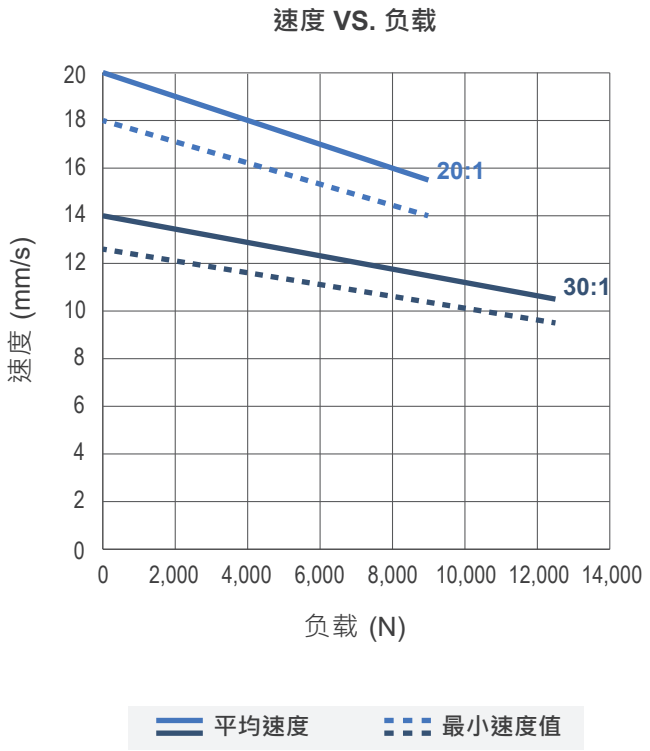

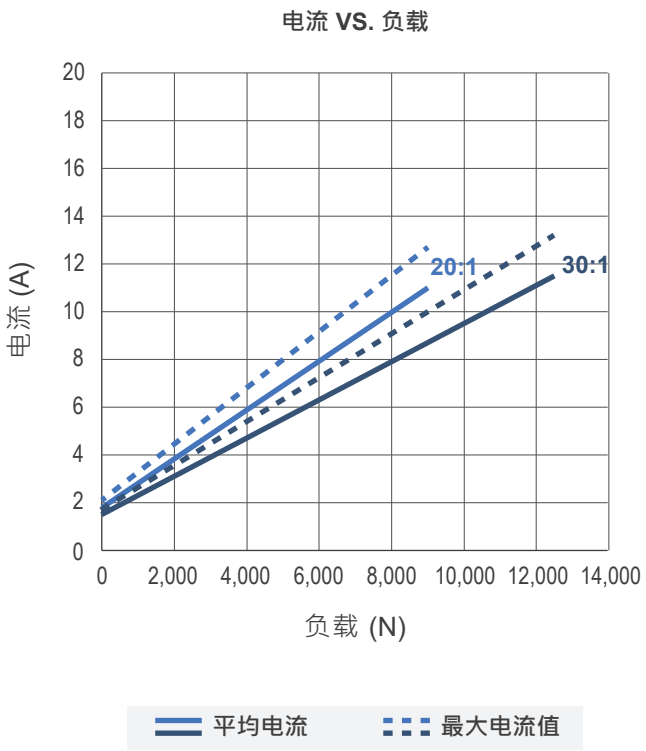

备注：
* 自锁力是建立在有等电位的状态下

● 突波电流

- 推杆开始动作时，会产生约0.2秒的突波电流。 ID10P的启动突波电流可以达到推杆最大负载下平均电流的3倍左右。
- 如果使用电路板电源，规格必须足以应对突波电流。 如果使用电池作为电源，突波电流不会成为问题。
- MOTECK控制器的设计考虑了推杆启动时的突波电流。 如果使用者提供自己的控制器，则必须在规格和保护机制中考虑此功能。 此外，使用者选用的连接器、开关和继电器也必须能够承受突波电流。

机构尺寸

● 缩回长度 (A)

行程 (S)	102 (4”)	203 (8”)	305 (12”)
缩回长度 (A)	398	501	601

(公差: ±5mm)

● 2D 图

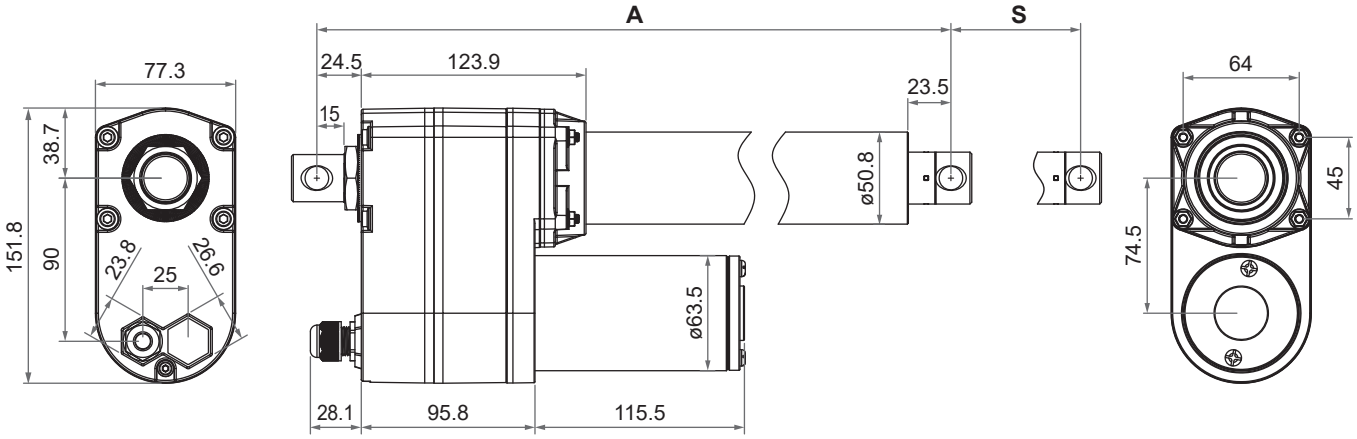

● 前固定端

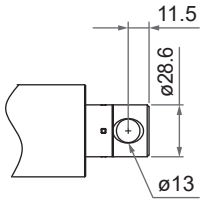

● 后固定端

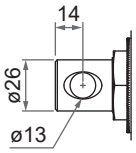

单位：mm

● 后固定端角度

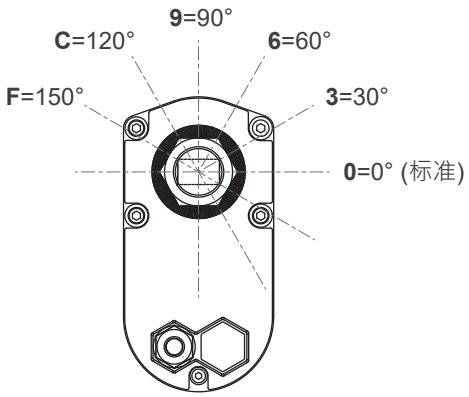

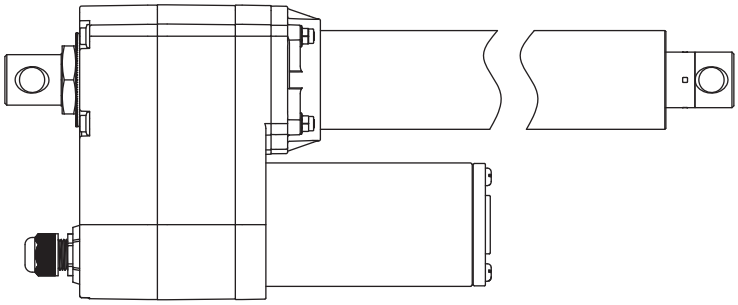

注：后固定端角度在此以 0° 为范例

相容性

产品类别	型號	ID10P相容条件
控制板	CI72	• 标准选项，完全相容。
	CI73	• 标准选项，完全相容。
配件	MB30支架	• 标准安装孔径 ø13mm

线芯定义

● 简易型(无位置回馈)

	线芯颜色	线芯定义	备注内容
电源线	红色	DC 电源	将红线连接至 DC 电源的 “Vdc +”，黑线连接至 DC 电源的 “Vdc -”，使推杆伸出。将 DC 极性交换使推杆缩回。
	黑色		

● 有电位器(POT)绝对位置信号回馈

	线芯颜色	线芯定义	备注内容
电源线	红色	DC 电源	将红线连接至 DC 电源的 “Vdc +”，黑线连接至 DC 电源的 “Vdc -”，使推杆伸出。将 DC 极性交换使推杆缩回。
	黑色		
信号线	黄色	Vin	输入电压范围：5~32V
	蓝色	POT 输出	1. 电位器规格： - 10KΩ，10圈 - 总电阻公差 ±5% - 独立线性度 ±0.25% 2. 输出电压：当推杆伸出时，蓝线和白线之间的电压(电阻)。从大约 0线性地增加，并在它缩回时减少。 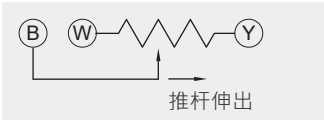 3. 依照不同行程的阻抗值如下图： 行程 / 阻值 (公差: ±0.3KΩ) 102mm (4”) / 0.3 ~ 8.1K 203mm (8”) / 0.3 ~ 9.2K 305mm (12”) / 0.3 ~ 8.8K 4. 客户经由POT输出与GND线量取电位值(Vin的分压)
	白色	GND	

型号编码

ID10P - 24 - 30 B - 102 - 0 P 0 0 0 0

输入电压	**24**: 24V DC
减速比	**20**: 20:1 (9,000N) **30**: 30:1 (12,500N)
丝杆型式	**B**: 滚珠丝杆
行程	**102**: 102mm (4”) **203**: 203mm (8”) **305**: 305mm (12”)
保留码	**0**
位置信号	**0**: 无 **P**: 有电位器(POT)绝对位置信号回馈
保留码	**0**
后固定端角度 (请阅第3页)	**0**: 0° (标准) **3**: 30° **6**: 60° **9**: 90° **C**: 120° **F**: 150°
保留码	**0**
电机线长	**0**: 250mm 直线 **1**: 500mm 直线 **3**: 1000mm 直线 **5**: 1500mm 直线

MOTECK®
www.moteck.com

使用条款
用户应对MOTECK产品的适用性负责，MOTECK网站上列出的产品如有更改，恕不另行通知。 MOTECK保留终止销售或删除网站上显示或列在其目录中的任何产品的权利。

©2025 Mar. MOTECK. MO-T-0188 Version: 1.4