MOTECK®
www.moteck.com

推杆
ID10BT

ID10BT 最大推拉力 1000N，但具有速度快和较低噪音的表现。耐用且防水，适用于较轻负载但强调速度表现的工业应用。

产品规格及选项

主要应用领域：工业

标准规格：

- 输入电压：24V DC
- 最大额定负载：1000N (推/拉力)
- 最大静负载：1500N
- 最大空载速度：72mm/sec (平均值)
- 丝杆型式：梯形丝杆
- 减速比：4:1
- 行程：102 / 153 / 203 / 254 / 305 / 457mm
- 寿命规格：25,000 cycles (或18,000,000mm 累积行程)
- 噪音值：≦55dB
- 防护等级：IP65 (静态 ; 非动作)
- 内置凸轮式极限开关 (LT)
- 内管材质：电镀钢管
- 壳体颜色：黑色
- 工作周期：25%，且 8 分钟内最多连续操作 2 分钟
- 工作环境温度：-25°C～+65°C
- 通过验证：CE 标章，EMC 指令 2014/30/EU

选项规格：

- 电位器 (POT) 定位功能
- 防护等级：IP66/IP69K (静态 ; 非动作)

特性表及曲线图

型号	最大负载 推力/拉力(N)	* 平均速度(mm/s)		* 平均电流(A) @ 24V DC	
		空载	全载	空载	全载
ID10BT-24**F5A**-XXX-0X0XLX0	1000	72	53	1.8	10

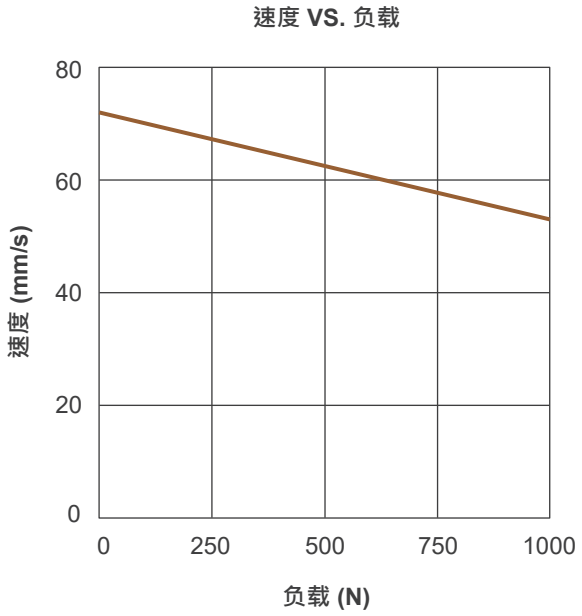

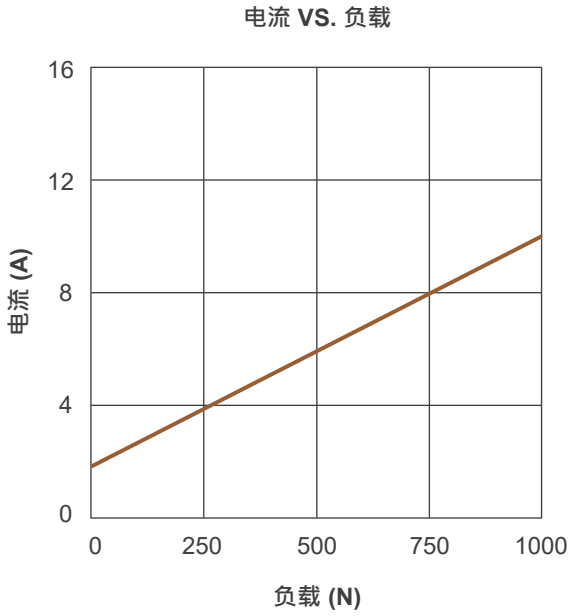

备注：

* 平均速度与平均电流是在室温且电源稳压条件量测之平均值，并非是出厂规格的上下限，特性曲线是依平均值做成。

机构尺寸

● 缩回长度 (A)

行程(S)	102 (4”)	153 (6”)	203 (8”)	254 (10”)	305 (12”)	457 (18”)
缩回长度(A)	359	410	460	511	613	765

(公差: ±5mm)

● 2D 图

A. 防护等级 IP65 (标准)

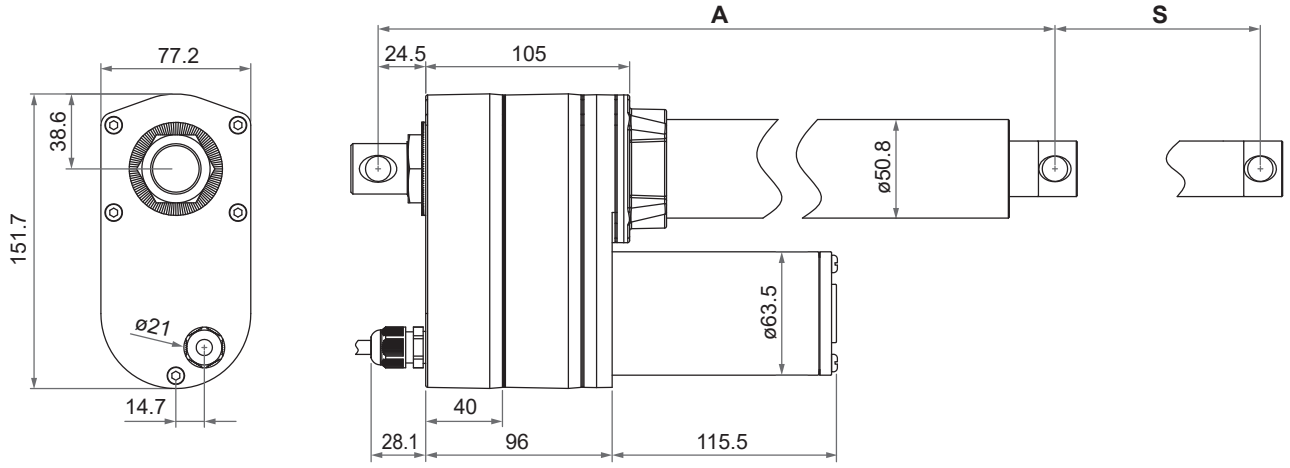

B. 防护等级 IP66/IP69K (选项)

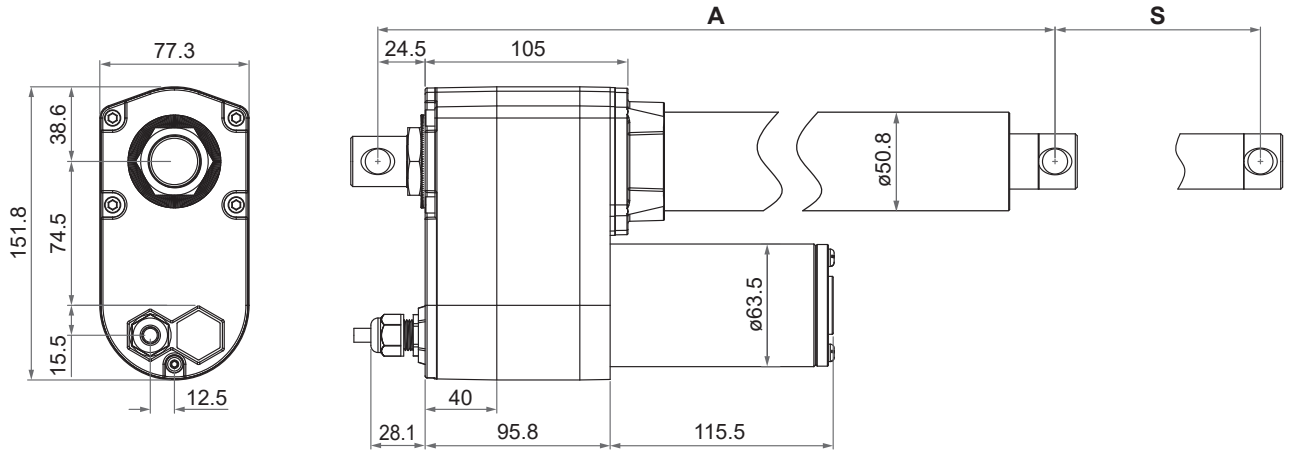

单位：mm

● 前固定端型式

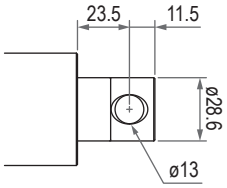

● 后固定端型式

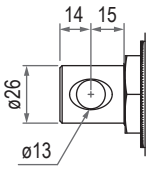

单位：mm

● 后固定端角度

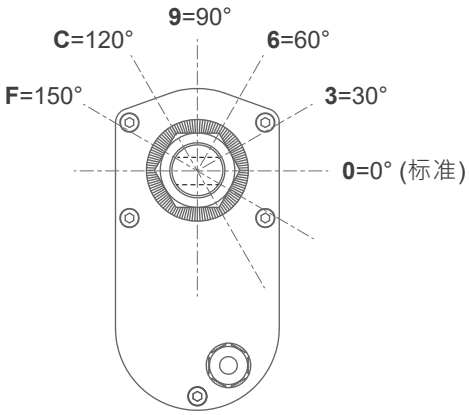

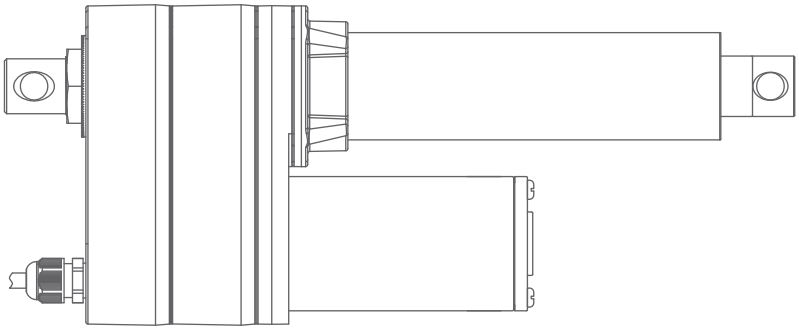

备注：后固定端角度在此 0° 以为范例。

相容性

产品类别	型号	ID10BT 相容条件
控制板	CI72	标准选项，完全相容。
配件	MB30 支架 (图 1)	标准安装孔径 ø13mm

图 1

线芯定义

● 基本型 (无位置回馈)

	线芯颜色	线芯定义	备注内容
电源线	红色 黑色	DC 电源	将红线连接至 DC 电源的 “Vdc +”，黑线连接至 DC 电源的 “Vdc -”，使推杆伸出。将 DC 极性交换使推杆缩回。

● 有电位器 (POT) 定位功能

	线芯颜色	线芯定义	备注内容
电源线	红色 黑色	DC 电源	将红线连接至 DC 电源的 “Vdc +”，黑线连接至 DC 电源的 “Vdc -”，使推杆伸出。将 DC 极性交换使推杆缩回。
信号线	黄色	Vin	输入电压：70V max.
	蓝色	POT 输出	1. POT 规格： - 电位计 10KΩ，10圈 - 总电阻公差 ±5% 2. 输出电压：当推杆伸出时，蓝线和白线之间的电压 (电阻)。从大约 0 线性地增加，并在它缩回时减少。 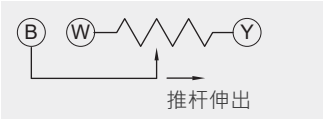 3. 依照不同行程的阻抗值如下图：
	白色	GND	

行程 (mm)	阻值 (公差: ±0.3KΩ)
102 (4”)	0.3 ~ 8.1K
153 (6”)	0.3 ~ 8.7K
203 (8”)	0.3 ~ 9.2K
254 (10”)	0.3 ~ 7.4K
305 (12”)	0.3 ~ 8.8K
457 (18”)	0.3 ~ 9.4K

认证

ID10BT 推杆符合 EMC 指令 2014/30/EU 要求

电磁干扰(Emission)标准	电磁耐受(Immunity)标准
EN55014-1:2017+A11:2020	EN 55014-2:2015

型号编码

ID10BT - 24 F5A - 102 - 0 0 0 P L 5 0

输入电压	**24**: 24V DC
电机&丝杆型式	**F5A**: 3700rpm / 导程 5.08mm / 梯形丝杆
行程	**102**: 102mm (4”) **153**: 153mm (6”) **203**: 203mm (8”) **254**: 254mm (10”) **305**: 305mm (12”) **457**: 457mm (18”)
保留码	**0**
后固定端角度 (请阅第 4 页)	**0**: 0° (标准) **3**: 30° **6**: 60° **9**: 90° **C**: 120° **F**: 150°
保留码	**0**
位置信号	**0**: 无 **P**: 有电位器(POT)定位功能
极限开关	**L**: 有极限开关 (预设)
防护等级	**5**: IP65 (标准) **9**: IP66/IP69K
电机线长	**0**: 250mm 直线 **1**: 500mm 直线 **3**: 1000mm 直线 **5**: 1500mm 直线

MOTECK®
www.moteck.com

使用条款
用户应对MOTECK产品的适用性负责，MOTECK网站上列出的产品如有更改，恕不另行通知。 MOTECK保留终止销售或删除网站上显示或列在其目录中的任何产品的权利。