MOTECK®
www.moteck.com

手控器
DP07

DP07触摸式控制器是专门设计给电动桌所使用，它有着 3数字高度显示屏幕也同时支持位置记忆功能，用户能储存 3个喜好位置。滑槽设计的安装固定件可以在不使用时收入桌子下面。此外，DP07-6具有用于 3C装置的 USB充电插孔。

产品规格及选项

- 主要应用领域：家具设备
- 触摸键数：6
- 记忆位置：3组
- 3位数 LED高度显示屏幕
- 滑槽的固定安装件
- 壳体颜色：黑色
- 线长：1500mm直线
- 可选配有 USB插座为 3C产品充电 (输出 5V DC/1.5A)

机构尺寸

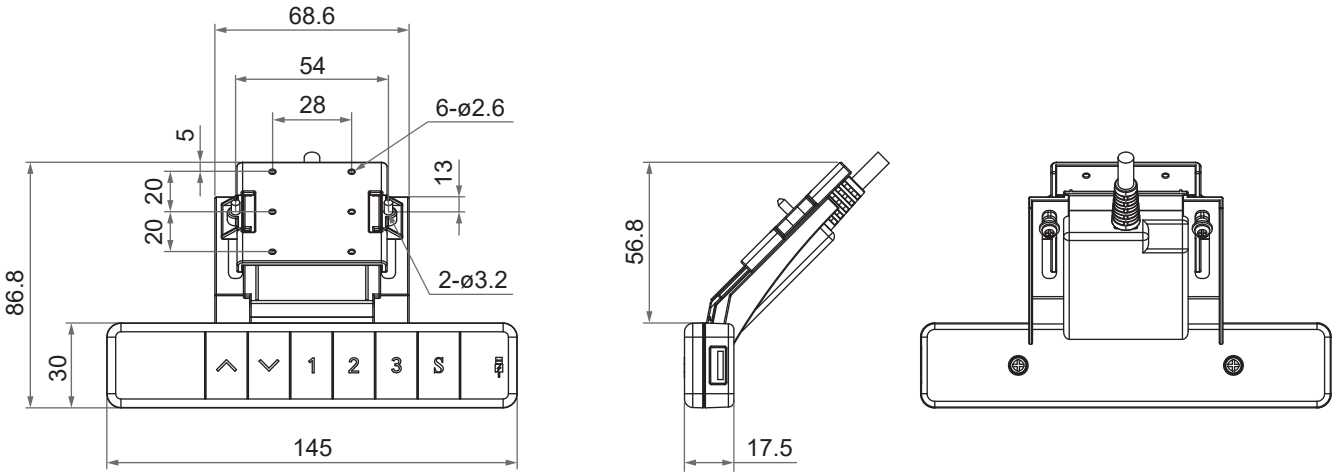

单位：mm

无 **USB** 充电插孔

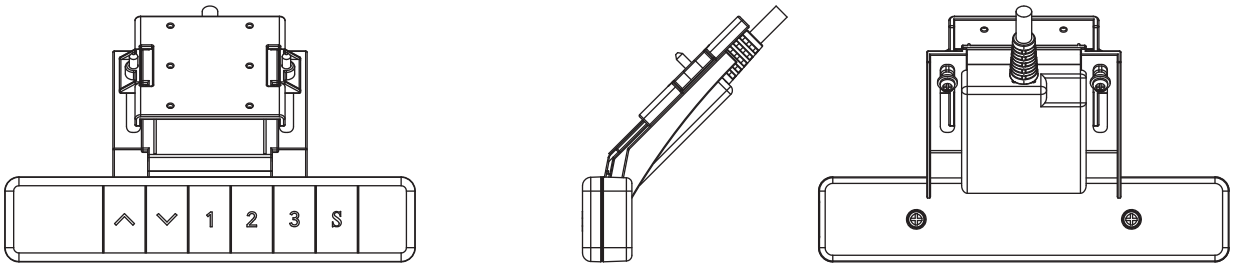

相容性

产品类别	型号	**DP07** 对应选用规格
控制盒	CF11D, CF13	配 Moteck E2 型 RJ 插头 (图1)

插头型式

图1 E2 型

功能操作与错误码说明

● 操作介面

- ∧ 上
- ∨ 下
- 1 记忆位置 #1
- 2 记忆位置 #2
- 3 记忆位置 #3
- S 储存 / 设定

注:
正确安装整个系统后，在开始使用前需要进行自动学习。有关自动行程学习操作指南的更多信息，请参阅控制盒产品规格型录，可以从 Moteck 网站下载。

● 功能操作

1. 按住触摸 ∧ 键，推杆伸出，升降桌上升。
2. 按住触摸 ∨ 键，推杆缩回，升降桌下降。
3. 按住触摸 1 、2 、3 任一键，升降桌会在移动至记忆位置后，自动停止动作。

● 设定记忆位置

1. 触摸 S 键 2 秒直到 LED 萤幕开始闪烁，再触摸 1 键后，LED 萤幕会显示 001，松开触摸键后，高度数字会显示在 LED 萤幕上，即储存为第 1 组记忆位置。
2. 若要储存第 2 组和第 3 组的记忆位置，与储存第 1 组记忆位置的操作方式相同。
3. 当触摸 S 键 2 秒后，LED 萤幕开始闪烁的情况下，如果 20 秒内不触摸 1 、2 、3 任一键，LED 萤幕会停止闪烁，并且离开设定记忆位置模式。

● 错误码

关于错误码信息和排除方式，请参阅控制盒产品规格型录，可以从 Moteck 网站下载。

型号编码

DP07- 6 - U - 5

触摸键数	**6**: 6触摸键
USB充电	**0**: 无 USB充电功能 **U**: 带 USB充电功能
手控线长	**5**: 1500mm 直线

MOTECK®
www.moteck.com

使用条款
用户应对MOTECK产品的适用性负责，MOTECK网站上列出的产品如有更改，恕不另行通知。 MOTECK保留终止销售或删除网站上显示或列在其目录中的任何产品的权利。