MOTECK®
www.moteck.com

推杆
BD23

BD23 是一款安静，快速且高负载的推杆；使用者可根据需求选择前端出线或后端出线。此外，BD23 只要连接直流电源与手控器即可正常使用，大幅的简化了安装的复杂度，因此，非常适合于家具类的应用，例如电动沙发椅。

产品规格及选项

- 主要应用领域：家具设备、健身器材
- 输入电压：24V DC
- 最大负载：1500N (推力/拉力)
- 最大空载速度：40mm/sec (平均值)
- 负载速度：33mm/sec (平均值 @1500N 负载)
- 行程：40～230mm
- 噪音值：≦53dB
- 预设极限开关
- 工作周期：10%，20 分钟内最长连续操作 2 分钟
- 工作环境温度：-20°C ～ +65°C
- 储存环境温度：-25°C ～ +65°C
- 电源控制线的连接位置可选择在推杆前端或后端
- 2种不同样式的塑胶滑块可供选择

特性表及曲线图

型号	最大推力 (N)	最大拉力 (N)	平均速度 (mm/s) *		平均电流 (A) @24V DC *	
			空载	全载	空载	全载
BD23-XX-24-**N4**-XXX.XXX	1500	1000	25	23	0.6	2.3
BD23-XX-24-**W6**-XXX.XXX	1500	1500	40	33	0.6	4.0

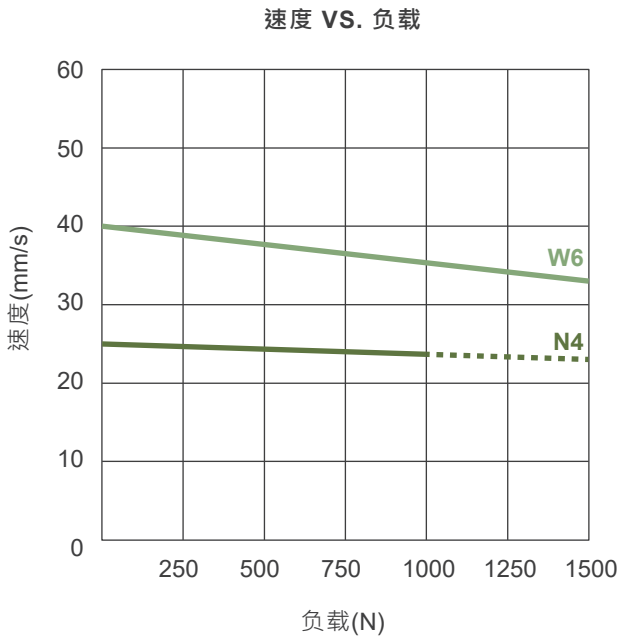

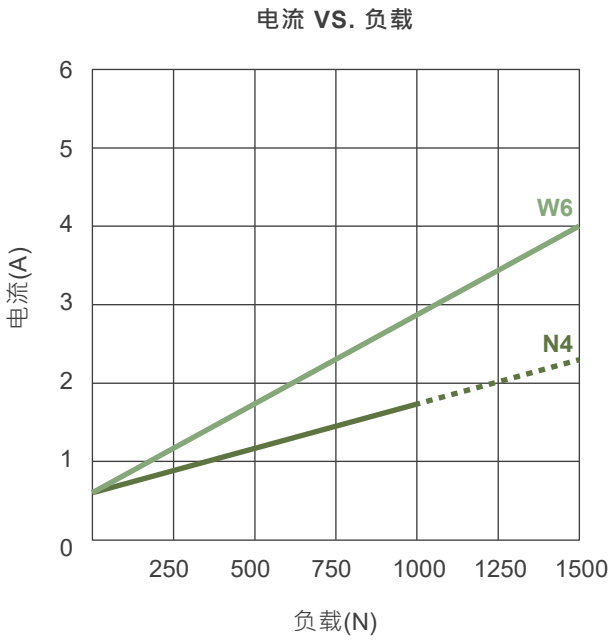

推力/拉力负载 ——　　推力负载 - - -

备注：

* 平均速度与平均电流是在室温且电源稳压条件量测之平均值，并非是出厂规格的上下限，特性曲线是依平均值做成。

机构尺寸

伸出长度 = 缩回长度(A) + 行程(S)

上端型式	可选行程范围 (S)	缩回长度 (A)
R	40≦S≦230mm (±3mm)	A≧133mm (±3mm)
C	50≦S≦230mm (±3mm)	A≧156mm (±3mm)

2D 图

● **上端型式**

R: R型塑胶滑块

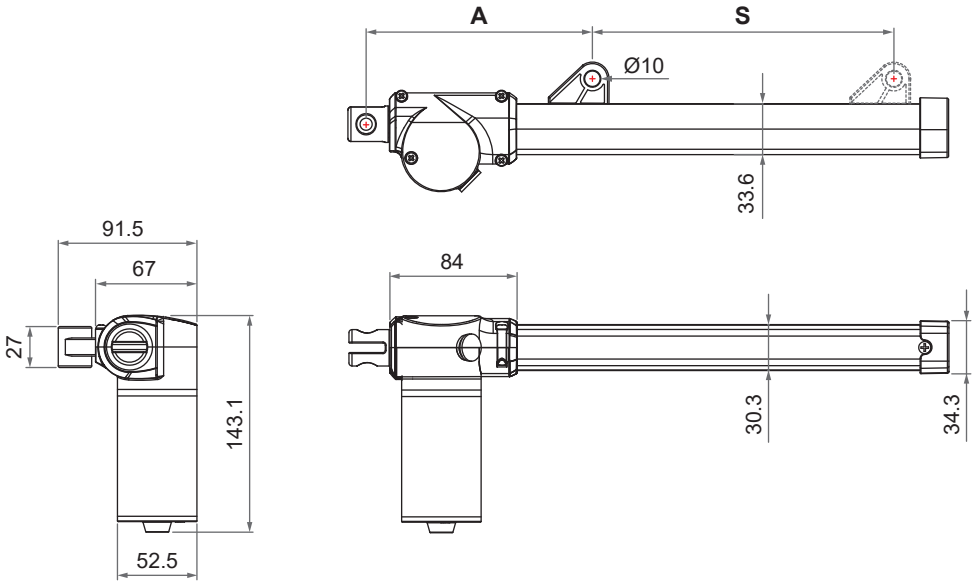

C: C型塑胶滑块

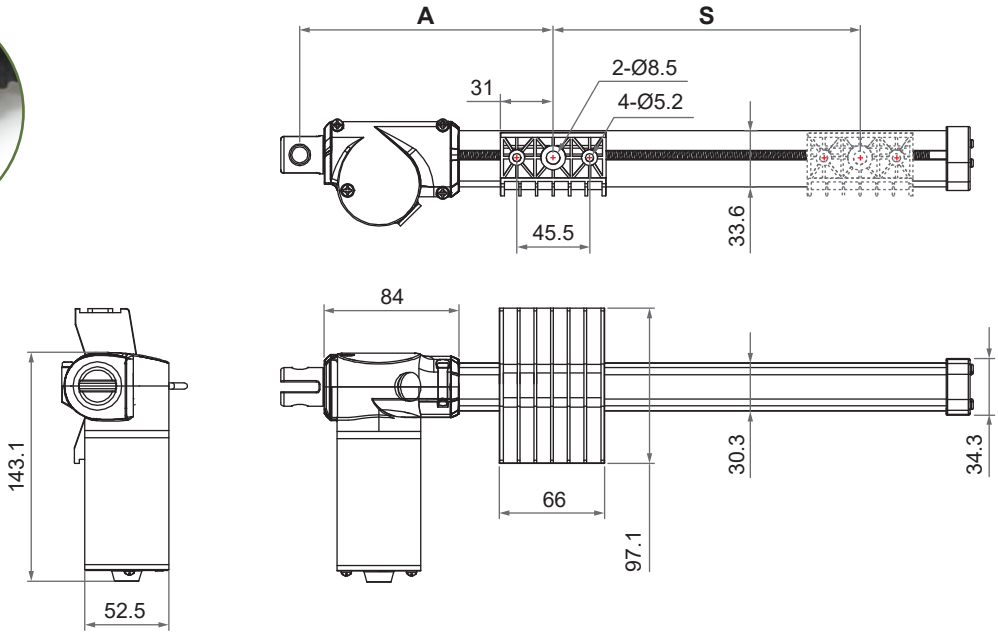

单位：mm

● **下端型式**

2: 锌合金铰支座

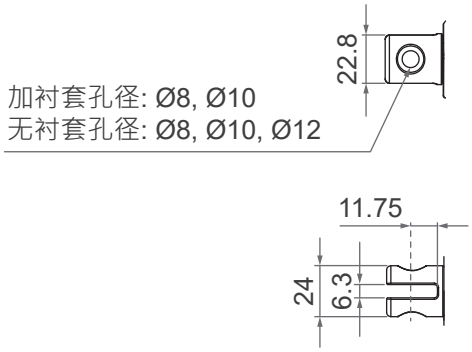

单位：mm

● **出线位置**

R: 后端出线

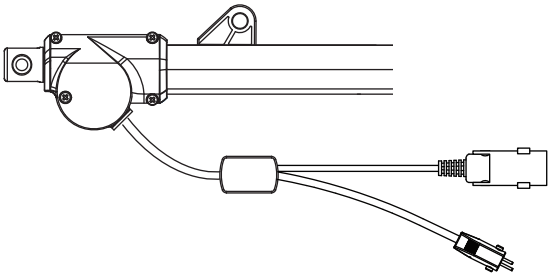

F: 前端出线

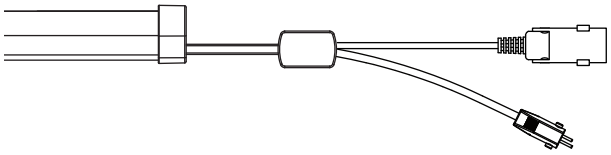

带插头出线

产品类别	型号	BD23 对应选用规格
控制盒	T-control, CS1, CS2, CB3T, CB4M, CBT2	• 由控制盒驱动 • 配 Moteck F 型 4-pin DIN 插头
	CF11H, CF12H	• 由控制盒驱动 • 配 Moteck L3 型 minifit 6-pin 插头
手控器	依控制盒选配	• 由控制盒驱动
	HS15	• 配 Moteck S 型 DIN 41529 公插头 (1)
	HB, TPSL, HS02, HZ02, HZ03, HZ04, HZ05, HZ06	• 配 Moteck 直切电源线 DL1 (2)
配件	外接电源适配器: DPA-58-2920-C8 (原型号 TSW1), WPA-29-2910-NA (原型号 TSW4), DPA-87-2930-C8 (原型号 TSW9), DPA-72-2430-C6	• 配 Moteck 直切电源线 DL1
椅架 (不包括在Moteck 产品范围)	5181	• BD23-C2-24-W6-156.360-F4
	368TX	• BD23-R2-24-N4-156.360-F4

备注：

(1) 推杆的 S 型圆扁插头直接连接到 HS15 手控器，无控制盒。

(2) 推杆透过 DL1 线材直接连接手控器，无控制盒。

带插头出线

A. 连接提供电源的控制设备

	无位置回馈
Moteck F 型 DIN 公头	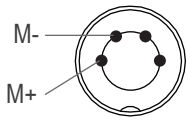 4p2c
Moteck L3 型 Minifit 公头	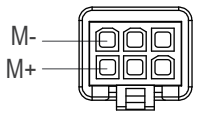 6p2c
Moteck S 型 DIN 41529 公头	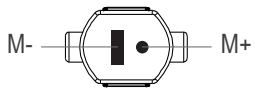 2p2c

注：将 M+ 连接至 DC 电源的 “Vdc +”，M- 连接至 DC 电源的 “Vdc -”，使推杆伸出。将 DC 极性交换使推杆缩回。

B. 连接不提供电源的控制设备

1. 电源线接线方式

- 配直切电源线 DL1

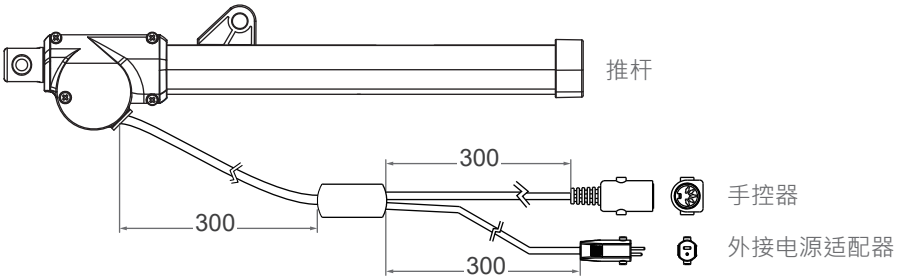

2. 手控器接头：Moteck U 型 DIN 5-pin 母座

- 驱动 1 支推杆

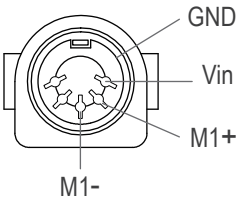

注：将 M1+ 连接至 DC 电源的 “ Vdc +”，将 M1- 连接至 DC 电源的 “ Vdc -”，使 M1 推杆伸出。

U 型母座

3. 外接电源接头：Moteck S 型 DIN 41529 2-pin 公头

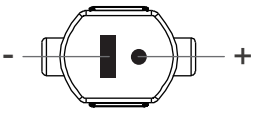

S 型公头

裸线出线

- 基本型 (无位置回馈)

	线芯颜色	线芯定义	备注内容
电源线	白色	DC 电源	将白线连接至 DC 电源的 “Vdc +”，黑线连接至 DC 电源的 “Vdc -”，使推杆伸出。将 DC 极性交换使推杆缩回。
	黑色		

型号编码

BD23 - R 2 - 24 - N4 - 133 . 363 - R A

下端型式 (请阅第3页)	**C**: C型塑胶滑块 **R**: R型塑胶滑块
下端型式 (请阅第4页)	**2**: 锌合金铰支座
输入电压	**24**: 24V DC
电机&丝杆代号	**N4**: 4500rpm, 导程 4mm **W6**: 5500rpm, 导程 6mm
缩回长度 (请阅第3页)	**XXX**
伸出长度 (请阅第3页)	**XXX**
出线位置 (请阅第4页)	**F**: 前端出线 **R**: 后端出线
电源线长	**0**: 300mm 直线 **1**: 1000mm 直线 **2**: 卷线 300mm，总长 450mm **A**: 直切电源线 DL1 (请阅第7页)

MOTECK®
www.moteck.com

使用条款
用户应对MOTECK产品的适用性负责，MOTECK网站上列出的产品如有更改，恕不另行通知。 MOTECK保留终止销售或删除网站上显示或列在其目录中的任何产品的权利。